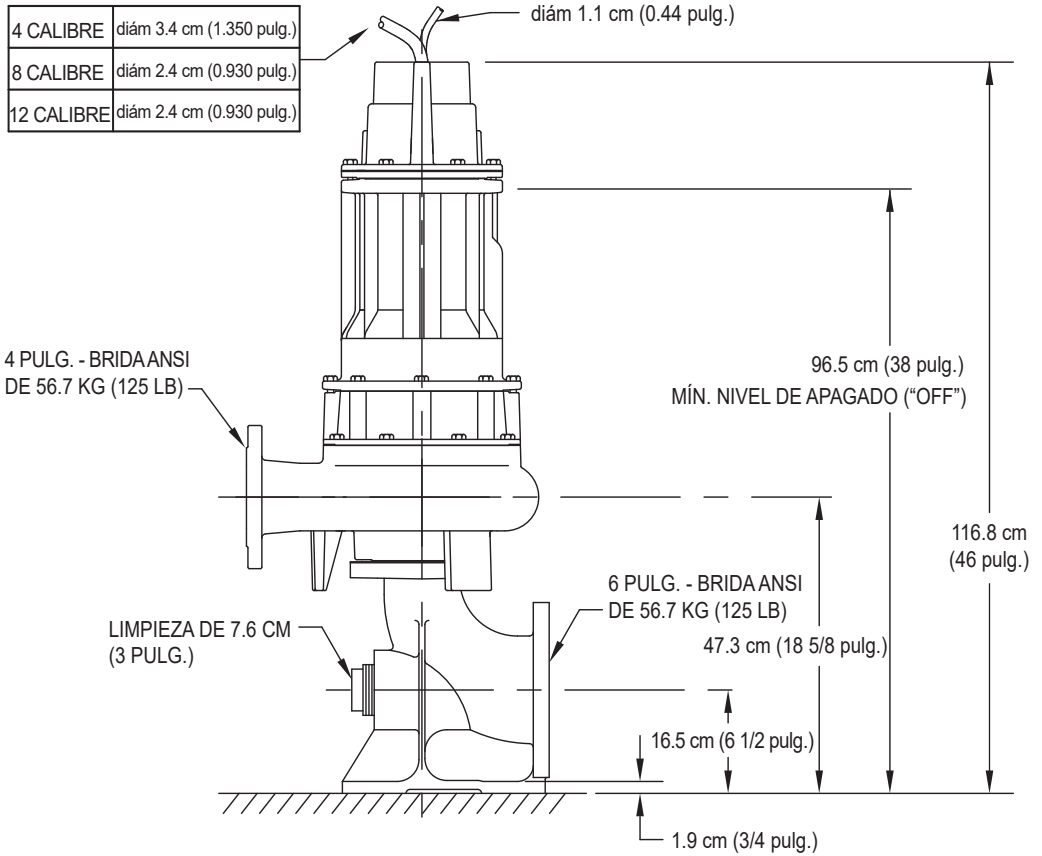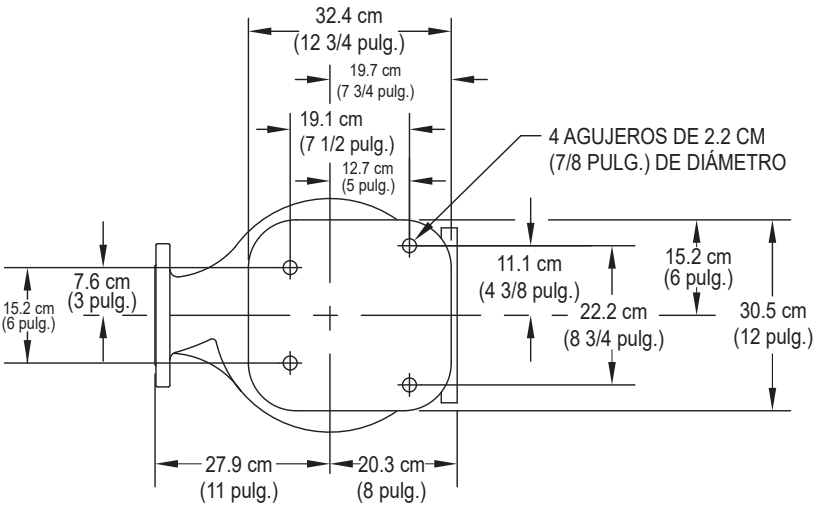4 CALIBRE	diám 3.4 cm (1.350 pulg.)
8 CALIBRE	diám 2.4 cm (0.930 pulg.)
12 CALIBRE	diám 2.4 cm (0.930 pulg.)