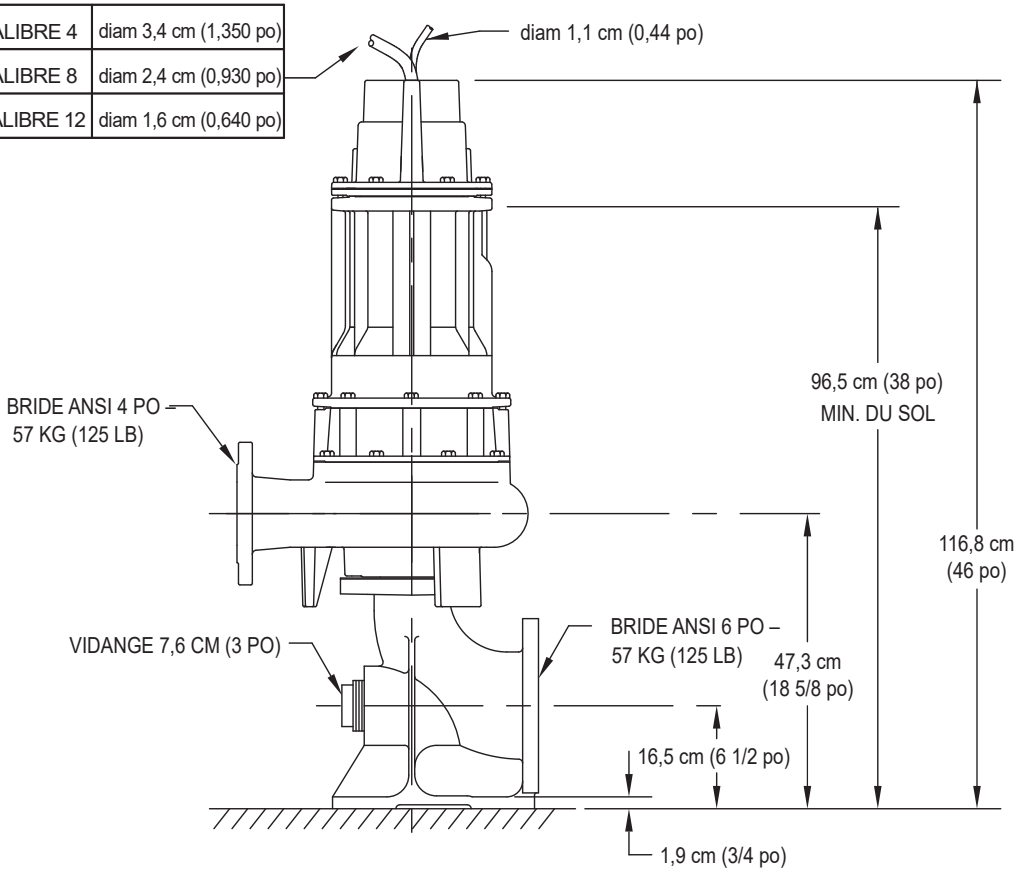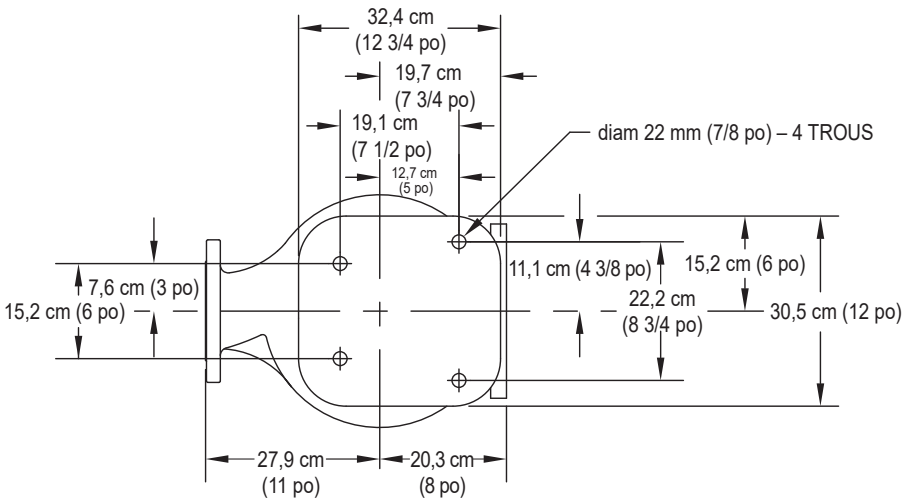| | |
|---|---|
| CALIBRE 4 | diam 3,4 cm (1,350 po) |
| CALIBRE 8 | diam 2,4 cm (0,930 po) |
| CALIBRE 12 | diam 1,6 cm (0,640 po) |