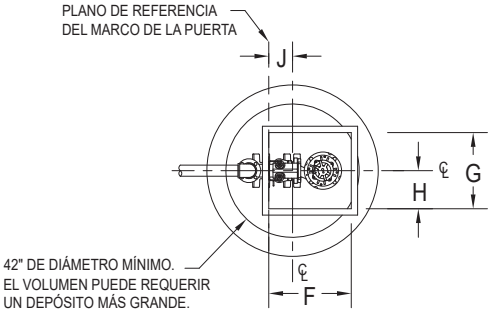

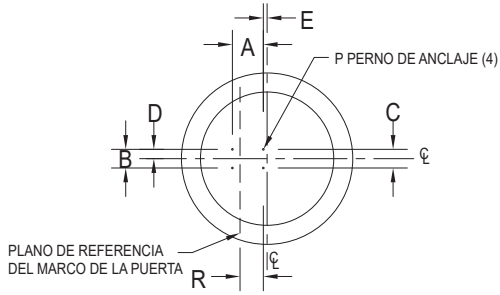

TABLA DE DIMENSIONES SIMPLEX (TODAS LAS DIMENSIONES EN PULGADAS)											
MEDIDA NOMINAL	A	B	C	D	E	F	G	H	J	P	R
2" VERTICALES	4	7	7	3-1/2	3-7/16	26	24	12	8	1/2	4-9/16
3" HORIZONTALES	9-3/4	5-7/8	5-7/8	2-15/16	3/16	26	24	12	7-1/2	1/2	7-11/32

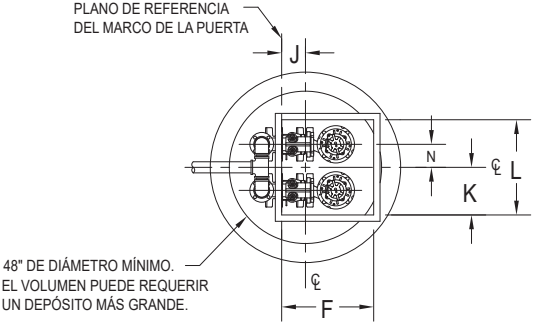

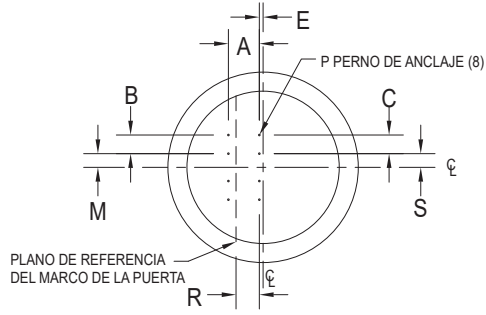

TABLA DE DIMENSIONES DÚPLEX (TODAS LAS DIMENSIONES EN PULGADAS)													
MEDIDA NOMINAL	A	B	C	E	F	J	K	L	M	N	P	R	S
2" VERTICALES	4	7	7	6-15/16	29	11-1/2	15	30	3-3/4	7-1/4	1/2	4-9/16	3-3/4
3" HORIZONTALES	9-3/4	5-7/8	5-7/8	3/16	29	7-1/2	15	30	4-5/8	7-1/4	1/2	7-11/32	4-5/16