Trusted. Tested. Tough.®

La información aqui presentada refleja las condiciones en el momento de la publicación. Consulte la fábrica ante cualquier discrepancia o contradicción.

ZOELLER® ENGINEERED PRODUCTS

CORREO POSTAL: P.O. BOX 16347 • Louisville, KY 40256-0347 EEUU
ENVIAR A: 3649 Cane Run Road • Louisville, KY 40211-1961 EEUU
TEL: +1-502-778-2731 • 1(800) 928-PUMP

Visite a nuestro sitio w
zoellerengineered.con

Submersible Wastewater Pump Association
SWPA
Curva y formato de datos aprobados

MODELOS 7008-7009-7010

DATOS TÉCNICOS

0.7, 1.1 Y 1.4 KW

MODELOS:	☐ **7008**	☐ **7009**	☐ **7010**
POTENCIA PLACA DE DATOS BOMBA:	1.0	1.1	2.0
FACTOR DE SERVICIO:	1.2	1.2	1.2
ENTRADA MÁXIMA KW:	2.1	2.3	3.4
DIÁMETRO IMPULSORES ESTÁNDAR:	10.8 CM (4.25")	13 CM (5.125")	14.8 CM (5.825")
VOLUMEN DE DESCARGA:	☐ 1.25" VERTICAL O ☐ 1.25" HORIZONTAL		

TIPO DE IMPULSOR:	VÓRTEX, PLÁSTICO INDUSTRIAL	**SELLO DEL EJE MECÁNICO:**	TIPO 6A
CORTADOR Y PLACA:	440C ACERO INOXIDABLE TEMPLADO A ROCKWELL C55-60	**DISEÑO NEMA DE MOTOR:**	NEMA B (3 F) NEMA L (1 F)
PESO NETO BOMBA:	40 kg (88 lb)	**LONGITUD DEL CABLE DE ALIMENTACIÓN: m (pies) (ESTÁNDAR DE 6 M [20'])**	☐ 7.6 m (25') ☐ 10.7 m (35') ☐ 15.2 m (50') **OPCIONAL:**
EMPAQUES Y O'RING	VITON		
EJE DE MOTOR:	AC. INOX. 416	**CABLE DE ALIMENTACIÓN:**	CALIBRE 14 SOOW
RPM:	3450	**ESTATOR Y AISLAMIENTO DE CABLES CONDUCTORES:**	CLASE B
TIPO DE MOTOR:	SUMERGIBLE	**TEMPERATURA MÁXIMA DEL ESTATOR:**	130 °C (266 °F)

CONSTRUCCIÓN DE LOS SELLOS MECÁNICOS:	**ESTÁNDAR**	CARBURO DE SILICIO/CARBÓN CERÁMICA
	OPCIONAL	☐ CARBURO DE SILICIO/CARBURO DE SILICIO
PROTECCIÓN DEL MOTOR		SOBRECARGA INTEGRAL (1-F), PANEL DE CONTROL (3-F)
MATERIAL IMPULSOR		PLÁSTICO ESTÁNDAR INDUSTRIAL ☐ BRONCE OPCIONAL
TEMPERATURA MÁXIMA DEL AGUA:		54 ºC (130 ºF)

MODELO	**kW**	**FACTOR DE SERVICIO**	☐ **115 V / 1-F**		☐ **200 V / 1-F**		☐ **230 V / 1-F**		☐ **200 V / 3-F**		☐ **230 V / 3-F**		☐ **460 V / 3-F**		☐ **575 V / 3-F**	
			FLA	**LRA**	**FLA**	**LRA**	**FLA**	**LRA**	**FLA**	**LRA**	**FLA**	**LRA**	**FLA**	**LRA**	**FLA**	**LRA**
7008	1.0	1.2	13.6	46.0	7.7	27.7	6.5	9,1 (30,0)	7.5	47.4	6.9	44.4	3.7	21.6	2.7	17.5
7009	1.5	1.2	--	--	12.0	61.6	10.8	57.0	9.2	47.4	8.2	44.4	4.2	21.6	3.2	17.5
7010	2.0	1.2	--	--	15,5	61.6	13,7	57.0	11.0	47.4	9.9	44.4	5.0	21.6	3.9	17.5

Categorías de datos presentados de la SWPA - Los datos en esta hoja suministran información de diseño como el mínimo recomendado por la Asociación de Bombas Sumergibles para Aguas Residuales (SWPA) de conformidad con las definiciones estándares de la SWPA para características de bombas y motores. La precisión de los datos es responsabilidad de Zoeller Engineered Products.

© Copyright 2022 Zoeller® Co. Todos los derechos reservados.

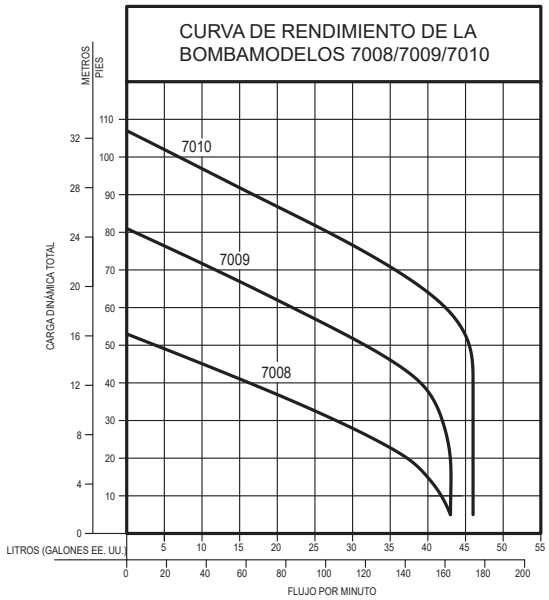

FLUJO POR MINUTO DE CARGA DINÁMICA TOTAL, AGUAS NEGRAS Y ACHIQUE

MODELO		7008		7009		7010	
Pies	Metros	Gal.	Litros	Gal.	Litros	Gal.	Litros
5	1.5	43	163	43	163	46	174
10	3.0	42	159	43	163	46	174
15	4.6	40	151	43	163	46	174
20	6.1	37	140	43	163	46	174
25	7.6	33	125	43	163	46	174
30	9.1	28	106	42	159	46	174
35	10.7	22	83	41	155	46	174
40	12.2	16.5	62	39	148	46	174
50	15.2	-	-	32	121	46	174
60	18.3	-	-	22	83	43	163
70	21.3	-	-	12	45	36	136
80	24.4	-	-	-	-	27	102
90	27.4	-	-	-	-	16.7	63
100	30.5	-	-	-	-	7	26
Carga negativa:		53 ft. (16.2m)		81 ft. (24.7m)		107 ft. (32.6m)	

Estándar en todos los modelos - cable de 6 m (20') - 0.7 kW				
Modelos 7008	**Sección de control**			**Listado**
	Voltios	**F**	**A**	**cCSAus**
WM7008*	115	1	13.6	Sí
N7008	115	1	13.6	Sí
WH7008*	200	1	7.7	Sí
I7008	200	1	7.7	Sí
WD7008*	230	1	6.5	Sí
E7008	230	1	6.5	Sí
F7008	230	3	6.9	Sí
J7008	200	3	7.5	Sí
G7008	460	3	3.7	Sí
BA7008	575	3	2.7	Sí

Estándar en todos los modelos - cable de 7.6 m (20 pies) - 1.1 kW				
Modelos 7009	**Sección de control**			**Listado**
	Voltios	**F**	**A**	**cCSAus**
WH7009*	200	1	12.0	Sí
I7009	200	1	12.0	Sí
WD7009*	230	1	10.8	Sí
E7009	230	1	10.8	Sí
F7009	230	3	8.2	Sí
J7009	200	3	9.2	Sí
G7009	460	3	4.2	Sí
BA7009	575	3	3.2	Sí

Estándar en todos los modelos - cable de 6 m (20') - 1.5 kW				
Modelos 7010	**Sección de control**			**Listado**
	Voltios	**F**	**A**	**cCSAus**
WH7010*	200	1	15,5	Sí
I7010	200	1	15,5	Sí
WD7010*	230	1	13,7	Sí
E7010	230	1	13,7	Sí
F7010	230	3	9.9	Sí
J7010	200	3	11.0	Sí
G7010	460	3	5.0	Sí
BA7010	575	3	3.9	Sí

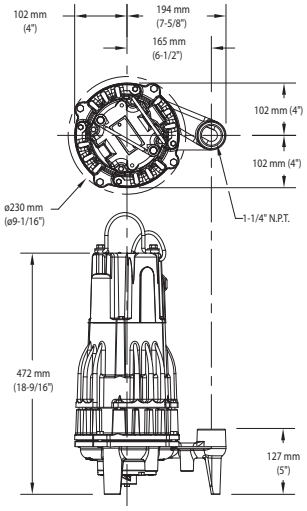

SK1621

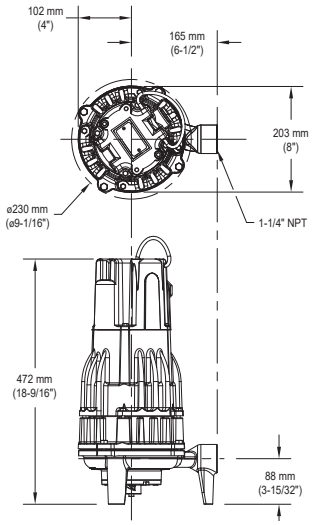

SK3352

CARACTERÍSTICAS

- Para mayor durabilidad construcción de hierro fundido con recubrimiento epóxico
- Rodamientos - rodamientos de bolas superiores e inferiores
- Eje del motor de acero inoxidable
- Motor - 0.7 kW-1.5 kW, 60 Hz, 1750 RPM, 1-F, en aceite, sellado herméticamente, protegido con función de reinicio automático por sobrecarga térmica
- Sello mecánico de carburo de silicio/carbono.
- Empaques y O'rings Viton
- Impulsor - vórtex sin obstrucción de plástico industrial reforzado con metal insertado
- Cable SOOW de 3 conductores y 6.0 m (20') listado por UL. Cable disponible en longitudes de 7.6 m (25'), 10.7 m (35') y 15.2 m (50').
- Cortador y disco de acero inoxidable 440C endurecido, Rockwell C55-60
- Tornillería de acero inoxidable 304
- Descarga horizontal o vertical 1.25" NPT
- 100 % probados por computadora

* Bomba automática con interruptor de flotador de nivel variable

© Copyright 2022 Zoeller® Co. Todos los derechos reservados.